Laatmiddeleeuwse muntgewichten in de Nederlanden ca. 1330-1490

Het begin van de hobby

Muntgewichten fort de Roovere

31.8.2003
N

PRINCESS
NOTON

A
G

Arnemuiden / Kruiningen 2009

¼ Noble Henry V + Henry VI 1413-1427

1,69 gram

1,73 gram

9 x 9 mm.
1,57 gram

Gouden Angel 1480-1483 5,117 gram

Theoretische massa:
80 grains = 5,184 gram

Écu d’or 1385-1394 3,904 gram

Theoretische massa = 3,990 – 3,947 gram

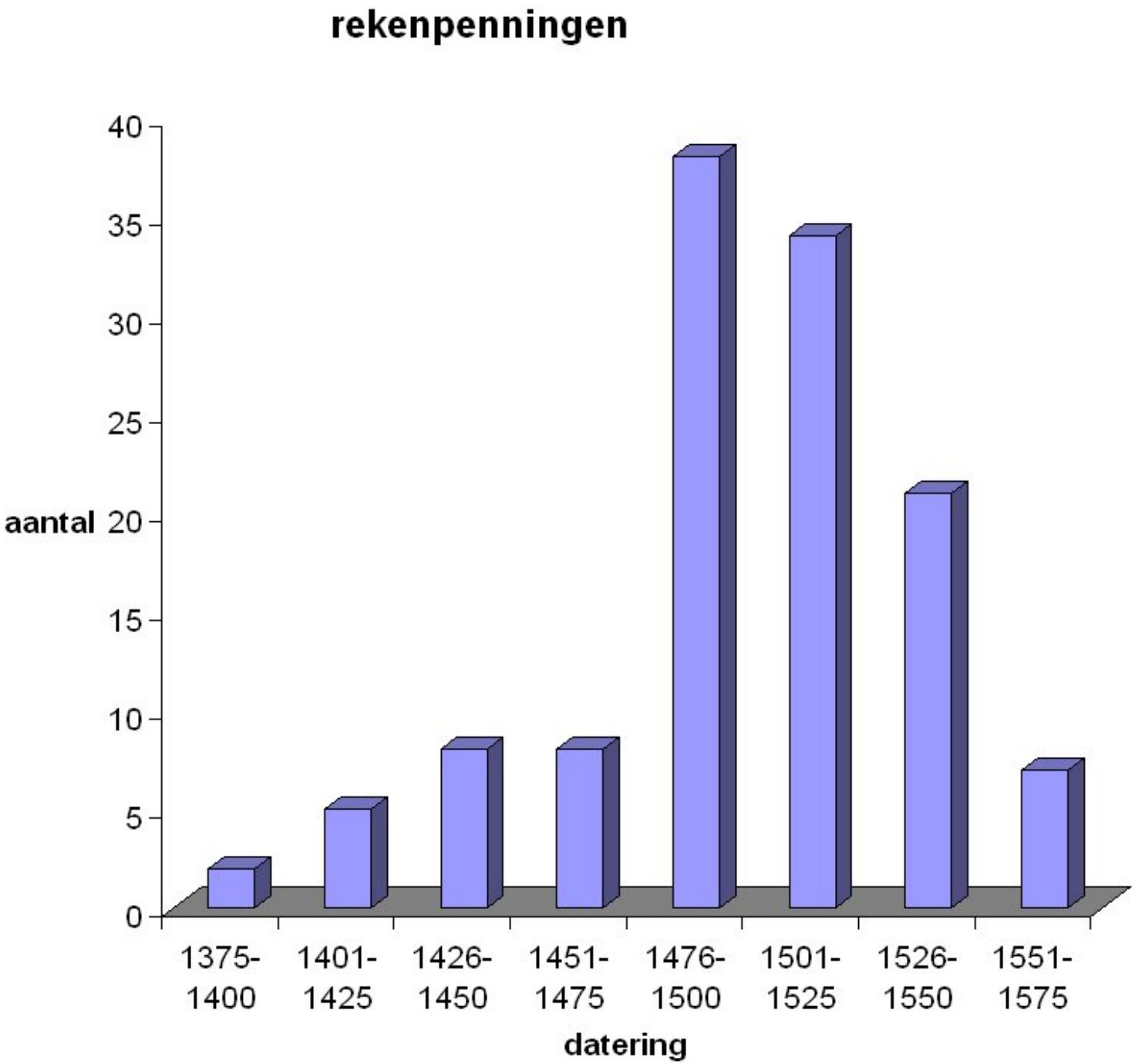
rekenpenningen
aantal
40
35
30
25
20
15
10
5
0
1375-1400
1401-1425
1426-1450
1451-1475
1476-1500
1501-1525
1526-1550
1551-1575
datering

Vlaamse nobel Filips de Goede Gent 1428

Voorgeschr.
massa: 6,94
gram

Henry VI York
1422-27
massa: 6,93
gram

19,5 x 19,2 mm. Massa:
6,7 gram
Vindplaats:Vlissingen
Collectie: P.Hengsdijk
Bijvondsten: 1480-1510

Salut d’or Charles VI 1421 3,885 gram

Salut d'or Frankrijk (Anglo-Gallic) Parijs Henri VI 1e emissie
06-02-1423 3,89 gram 27½mm. Gehalte = 1,000 Dupl.443

3,885 gram = voorgeschreven massa

Couronne d'or Frankrijk Philippe VI

29-01-1340 5,35 gram 32mm. Gehalte = 1,000 Dupl.252

5,438 gram = voorgeschreven massa

Couronne d’or 16x13 mm. 5,33 gram
Vindplaats: Zierikzee coll. S.Nelisse

Gouden Leeuw Vlaanderen Brugge 1454-1460
Delm.489 Vanhoudt.H9 Gehalte = 0,958 569.659 ex.
4,19 gram Doorsnede:30mm
4,26 gram = voorgeschreven massa

Gouden leeuw
13x13 mm.
4,0 gram
vindplaats:
Zeeuws-Vlaanderen
coll. M. Bil

Gouden Pieter/Peter Brabant Johanna en Wenceslas
Leuven 1375-1380 4,09 gram Delm.45 Vanhoudt.G304

4,06 gram = voorgeschreven massa

Typologie Brugse muntgewichten

B1- de omlijsting loopt parallel met de omtrek van Het muntgewicht, de blokbeeldenaar is hier recht In geplaatst.

B2- De blokbeeldenaar staat recht op het munt-Gewicht, de omlijsting is 45° gedraaid. (ruitvorm)

B3- De omlijsting loopt parallel met de omtrek van het muntgewicht,de blokbeeldenaar is 45°gedraaid

B1

B2

B3

Vlissingen scheepskist 1937

Scheepskist 105 x 53 cm. Hoogte 44 cm.

Brugse “gehakte” bronzen muntgewichten

Schuifdeksel

Afdrukken muntgewichten

Afmetingen muntgewichtdoosje

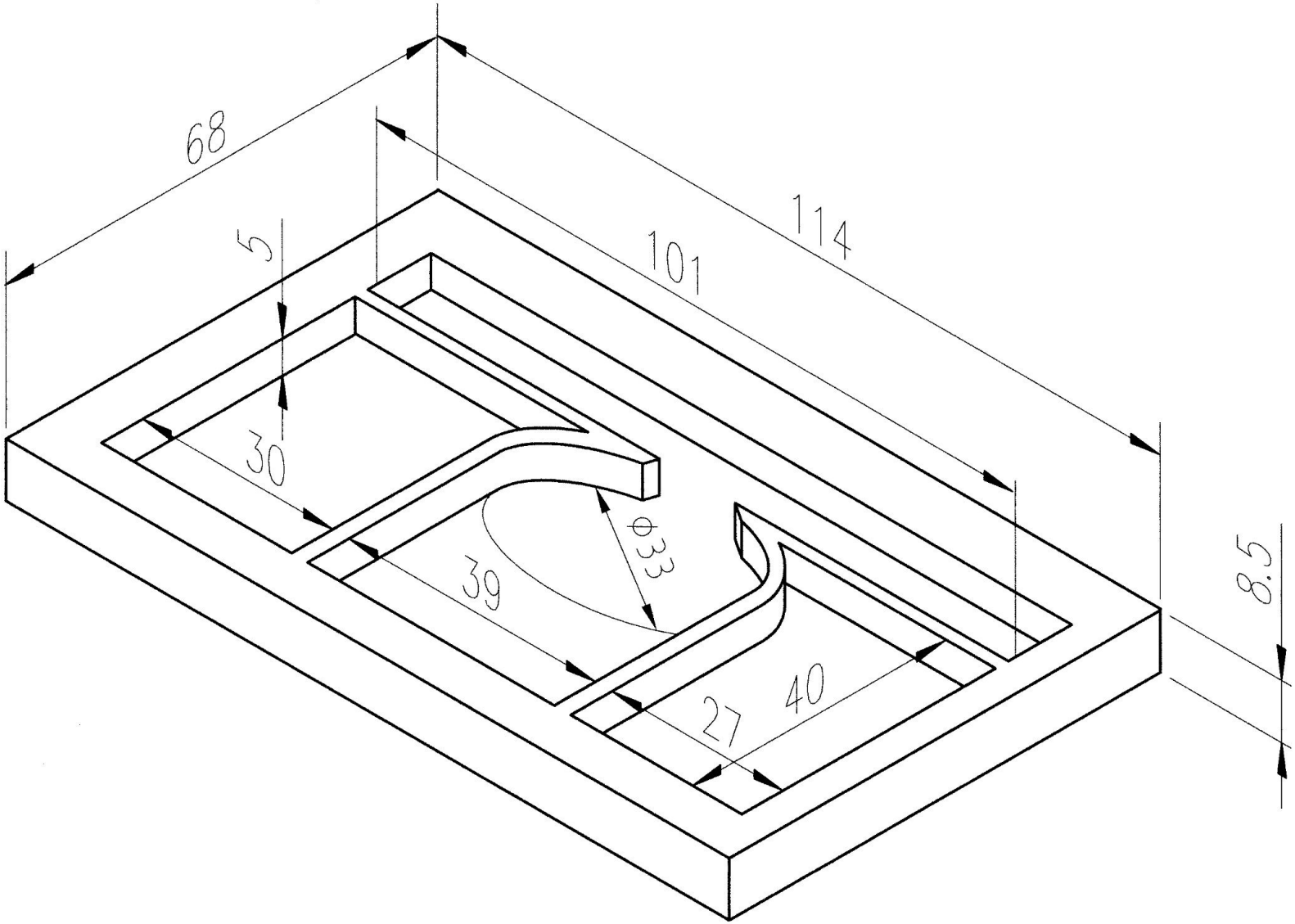

Balansschaaltjes

+ LATOEN * SVI*

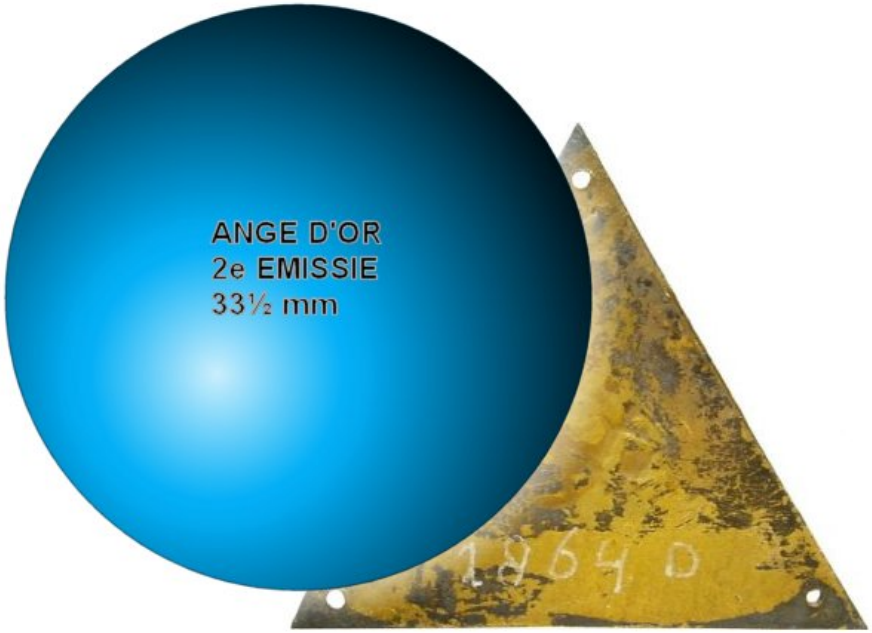
ANGE D'OR
2e EMISSIE
33½ mm

ANGE D'OR
2e EMISSIE
33½ mm

Royal d' or 1326 – 1328
4,1 gram

Écu d' or à la chaise en zijn
Imitaties 1337 – 1384
4,3 gram

Pavillon d' or
1339 4,9 gram

Ange d'or 1342 derde emissie
5,8 gram

Fiorino 1252 en later
3,2 gram

Fiorino 1252 en later
3,4 gram

Groat of Royal d’or?

4,1 gram.

Engelse Groat 72 grains = 4,67 gram.

Royal d’or Philippe VI 1328 4,22 gram.

4,22
gram

4,55
gram

4,4
gram

4,18
gram

Imitaties Écu d’or à la chaise(Gouden schild)

Antwerpen 1338
4,49 gram

Vlaanderen
1349-1357
4,45 gram

4,23 gram

Vlaanderen
1338-1343 ca.
15.000 exempl.
4,53 gram

Vlaanderen
1370-1384 ca.
1.600.000
exempl.
4,51 gram

Collectie: ??

Zoekplaatje 1 4,68 gram

Gouden Engel Gent 1387
(Vlaamse Engel) 5,10 gram

Brugge Biekorf 1978

Franse muntgewichten

Schuifdeksel

Afmetingen muntgewichtdoosje

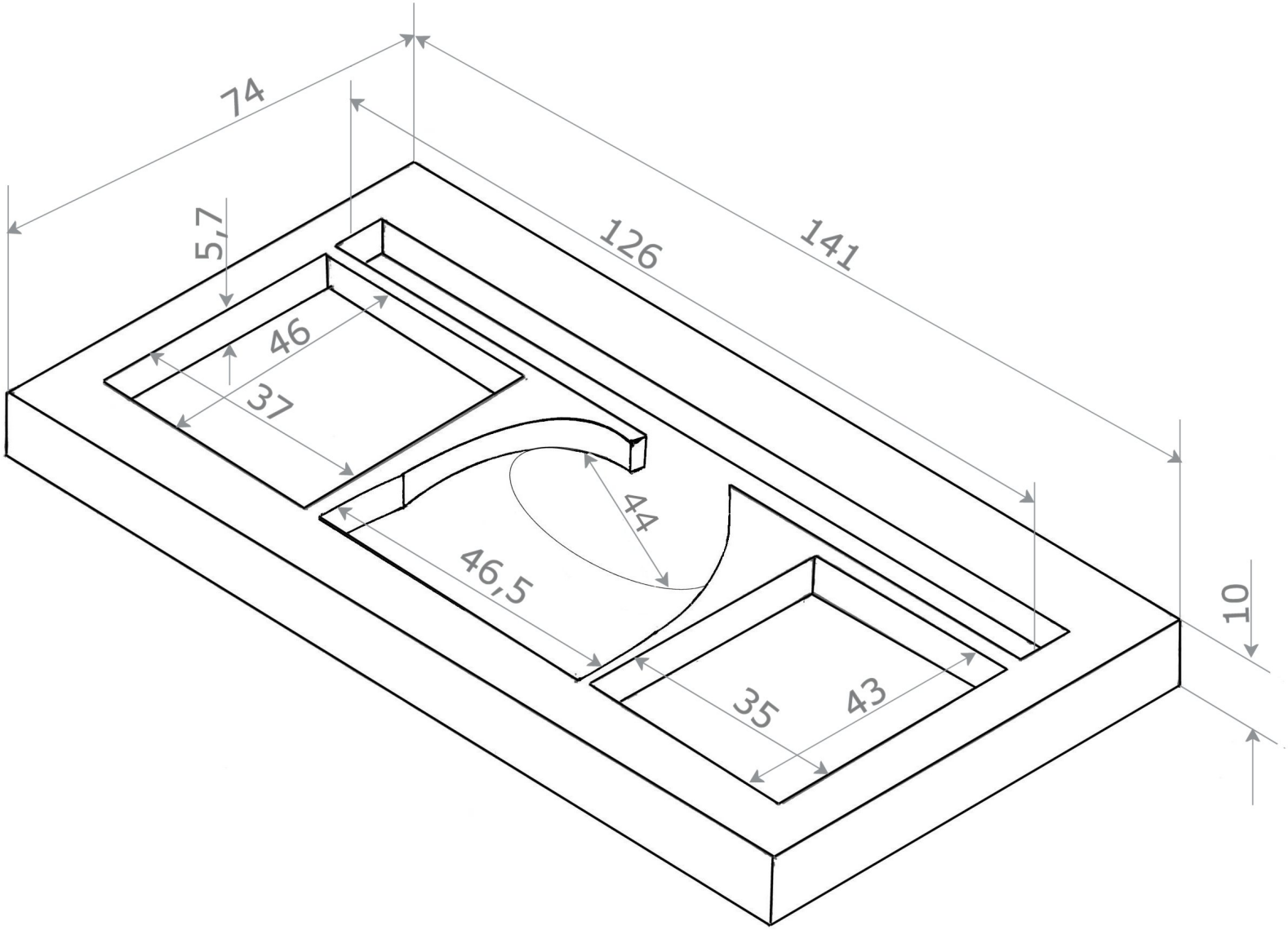

Balansschaaltjes

+PARIS DOR IVTES 7,1 gram
Parisis d' or 1329 Ø 20,6 mm.

POIS DE REAL 4,2 gram
Royal d' or 1326 - 1328

+ POIS DE LAGNIEL 4,1 gram
Agnel d'or 1311

Onleesbaar 3.5 gram

Fiorino 1252 en later

Datering muntgewichtdoosje

Écu d’or à la chaise
Philippe VI 1337

Deze Écu is het meest verspreide goudstuk in de Nederlanden.

Écu d’or à la chaise

Zoekplaatje 2 6,23 gram

Gouden helm Vlaanderen 1367-1369
336.000 exempl. 6,94 gram

Multifunctionele muntgewichten

6,48 gram

6,92 gram

Masse d’or 10-01-1296 7,05 gram

Chaise d’or 22-08-1303 6,86 gram

Parisis d’or 06-09-1329 6,99 gram

Muntgewichten gouden Pieter??

4,24 gram

4,51 gram

4,87 gram

3,92 gr.

3,9 gr.

3,74 gr.

Gouden Pieter/Peter Henegouwen(Graafschap)Filips de Goede
1433 3,56 gram Delm.300 Vanhoudt.G581

3,58 gram = voorgeschreven massa

Gouden Pieter/Peter Namen (Graafschap) Filips de Goede
Nà 1429 3,60 gram Delm.420 Vanhoudt.G2319

3,58 gram = voorgeschreven massa

Gouden Pieter/Peter Brabant Zevenbergen Filips de Goede
1429-1433 3,54 gram Delm.62 Vanhoudt.G378

3,58 gram = voorgeschreven massa

Muntgewichten Ange d’or

Ange II
6,153 gram

Ange I
7,17 gram

Ik weet het (nog) niet.

Ook muntgewichtmakers maakten fouten.